DUKE HOIST & WINCH 啟榮機械有限公司

項次	修改日期	項次	修改日期
初圖			

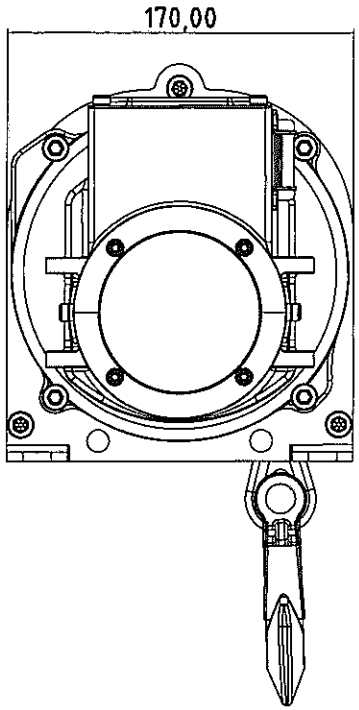

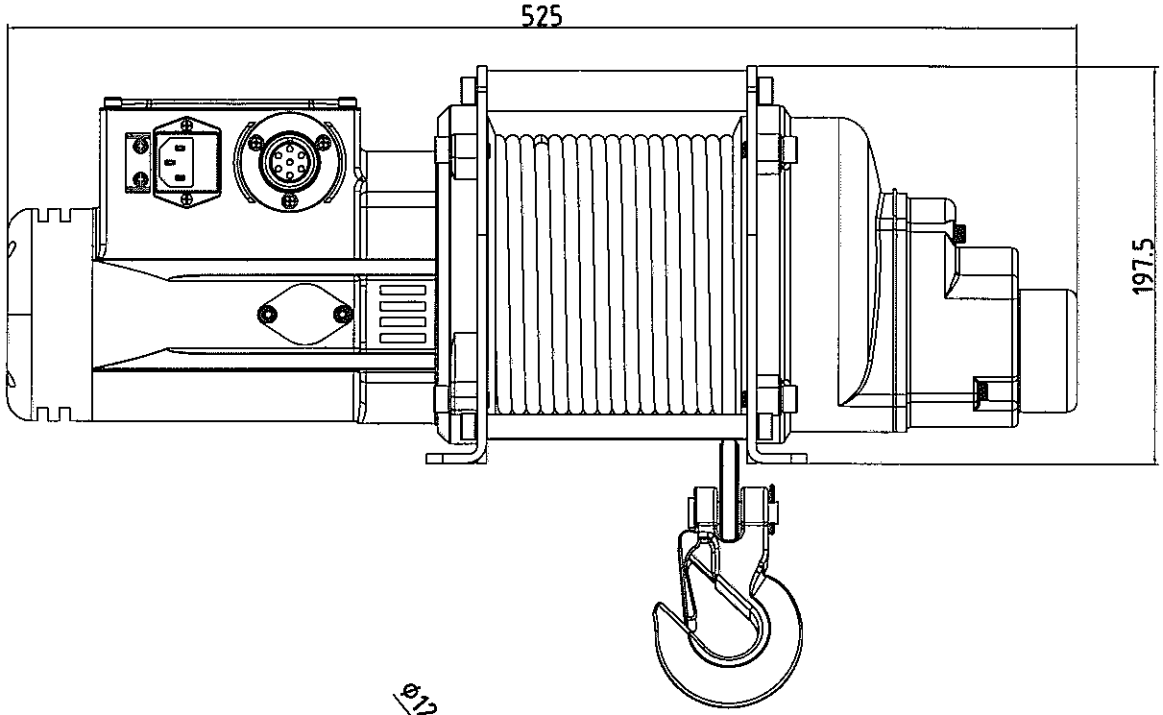

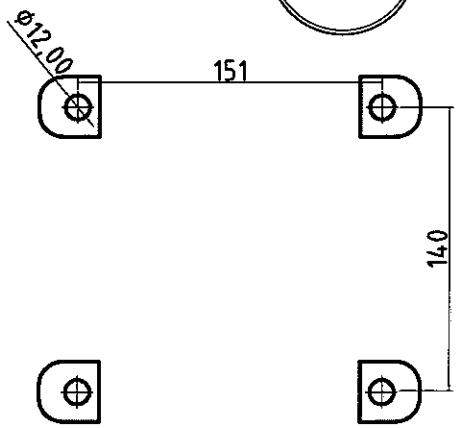

總經理
繪圖
彭 99.11.23 智一

廠商					投影	第三角	圖　　名	材質	
內部編號					比例	1:1	DU-500S	繪圖	彭智一
外部編號					單位	mm	底座孔徑尺寸圖	日期	2013.0326